AGILIZE



Eficiencia y precisión
para terrenos desafiantes

Jumil | pensó siembra,
pensó Jumil

/La sembradora *Jm Agilize*

La nueva sembradora abonadora auto transportable Agilize fue diseñada para enfrentar terrenos irregulares con maestría. Su sistema de articulación central y módulos independientes garantiza una distribución uniforme y de alta precisión, incluso en las condiciones más desafiantes.

Disponible en versiones de 12 a 15 líneas, la Agilize se destaca por las líneas pantográficas con rodamientos, que ofrecen mayor estabilidad y durabilidad superior. El sistema de resorte neumático, combinado con discos de corte ajustables, aseguran la uniformidad en la siembra para una germinación homogénea, maximizando la productividad.

Posee un innovador sistema de cierre lateral con ancho de transporte reducido a 4,10 m y cabezal articulado, que facilita el desplazamiento entre lotes y optimiza las operaciones en el campo. Sus neumáticos anchos minimizan la compactación del suelo, proporcionando una siembra más uniforme y eficiente.

Ligera, robusta y eficiente, la Agilize es la solución ideal para la siembra directa de granos gruesos, garantizando un rendimiento superior y uniformidad en cualquier terreno.





3ª caja de pastura

Opcional desarrollado para maximizar la siembra de granos superfinos en las entrelíneas de la siembra principal.

Vea las ventajas:

- Formación de una mezcla de cobertura vegetal o pastura: suelo más protegido, conservando las propiedades físicas y químicas;
- Sembrar especies forrajeras en consorcios para el establecimiento de la ILP;
- Formación de cobertura de calidad para siembra directa, asociada a la retención de humedad y mayor descompactación del suelo;
- Ruptura del ciclo de plagas y enfermedades mediante la adopción de rotación de cultivos;
- Posibilita hasta 3 cosechas/año (Cosecha de verano, safrinha y pastura).

Resortes neumáticos

Con simples ajustes en el compresor, es posible regular la presión de todos los carros de una sola vez, asegurando una profundidad uniforme y una germinación homogénea, evitando plantas dominadas y aumentando la productividad por hectárea sembrada.

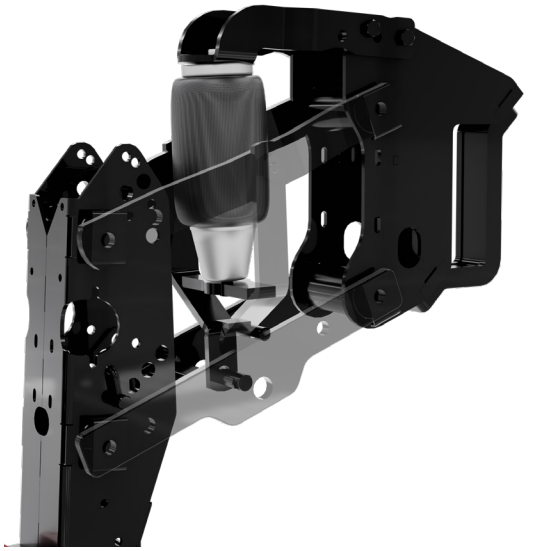

Línea de semillas Multi Flex

Ofrece desmontaje rápido del distribuidor Exacta para mantenimiento y permite fácil acceso al conductor de semillas. Posee disco doble con organizador interno y limpiadores optimizados. Línea versátil y compatible con los principales dosificadores del mercado, sin necesidad de adaptación.

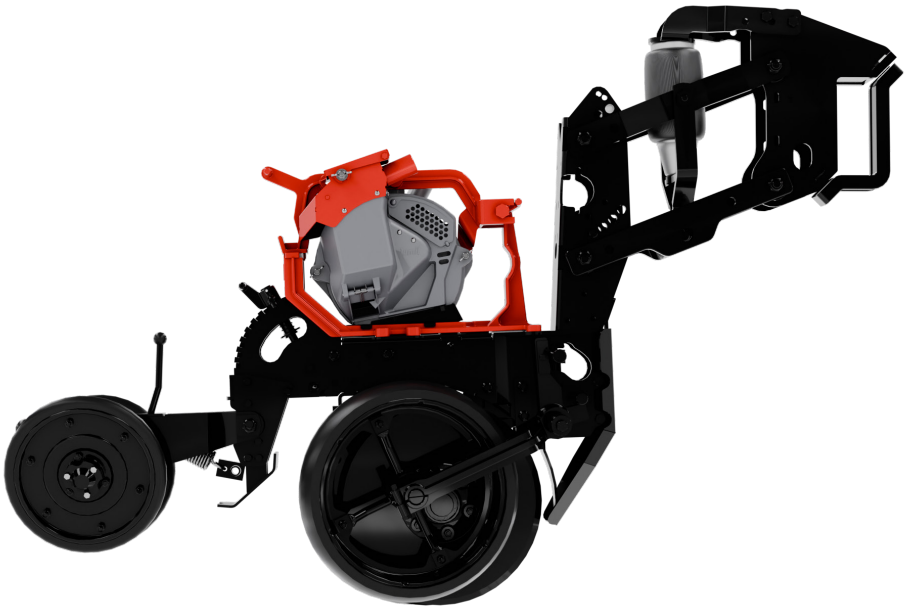

Opciones de Distribuidores Neumáticos



J.Assy Selenium Elétric

J.Assy Isobus



Precision Planting vSet

Motor Vdrive

Monitor 2020

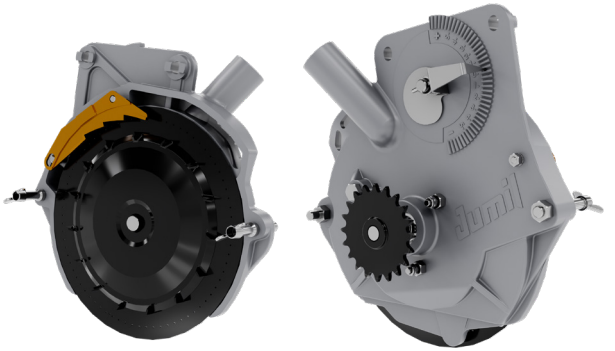

Distribuidor neumático Exacta Air

Entrega una singulación precisa para semillas, evitando fallas y dobles. Se destaca por ser el único distribuidor del mercado con ajuste de singulación línea por línea, que proporciona un control total del proceso de regulación y ajuste para los diversos tipos de cultivo.

Opción de distribuidor neumático: Precision Planting vSet, J.Assy Selenium Elétric



Distribuidor mecánico Magnum + Disco Apollo

Versátil y con simplicidad mecánica, permite ajustes rápidos en diferentes condiciones de siembra.

Opción de distribuidor mecánico Titanium (J. Assy)

Línea pantográfica con rodamientos

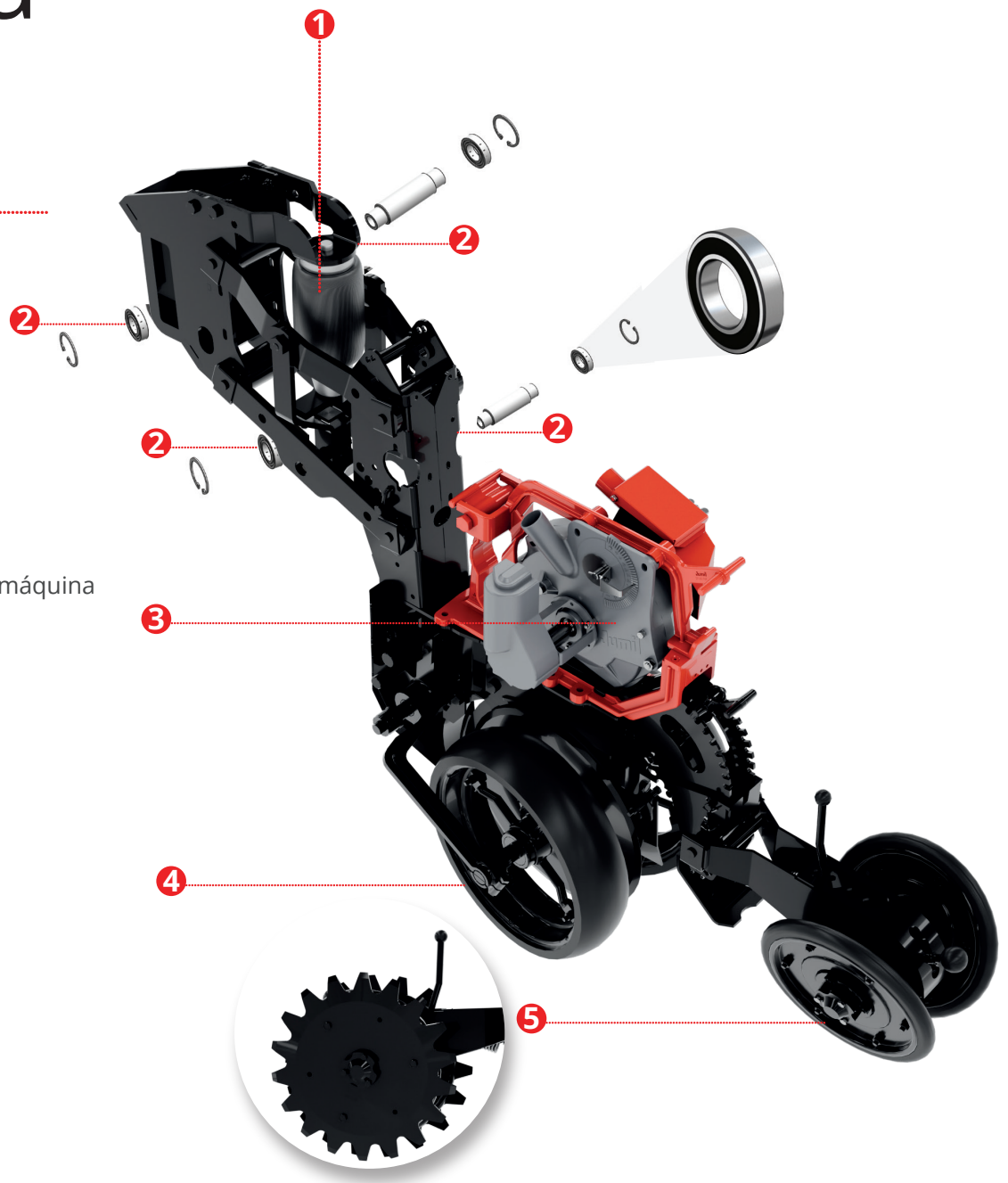

❶ Resortes Neumáticos

Regula la presión de todos los carritos, asegurando una profundidad uniforme y una germinación homogénea.

❷ Pantógrafos con rodamientos

- Mayor estabilidad
- Mayor durabilidad
- Menor mantenimiento + mayor tiempo de disponibilidad de la máquina
- Mejor rendimiento operativo
- Mejor capacidad de siembra

❸ Versatilidad de la línea

Para utilizar los principales dosificadores del mercado sin necesidad de adaptaciones.

❹ Rueda controladora de profundidad

Opción con o sin tapa de llanta.

❺ Cubrir en "V"

Con opción de rueda dentada.



Motor Bosch IPS (opcional)

Estadística, tasa variable y apagado línea por línea. Cuenta con compensación de curvas, apagado en la estela del pulverizador y es el único que permite compensación poblacional lateral vía mapa.



Monitor JM36 (estándar)

Monitoreo línea por línea de la siembra, con dos modos de operación: monitoreo de la caída de semillas o flujo de fertilizante. Permite control de la tasa de siembra en semillas por metro y hectárea, utilizando sensores de velocidad y hectámetro para medir el área sembrada, todo con configuración y operación simplificada.



EasyTech Electric (opcional)

Control de distribución de fertilizante y semilla con transmisión 100% eléctrica. Esta tecnología simplifica regulaciones, reduce hasta 3 puntos de lubricación por línea y permite apagado manual línea por línea.



Liso (estándar)

- Grn eficiencia en capacidad de corte.
- Garantiza cortes precisos en terrenos más compactados.
- Menor resistencia al arrastre, consumiendo menos energía.



Turbo (opcional)

- Mayor capacidad de penetración y corte en suelos compactados.
- Facilita el desplazamiento de la paja hacia fuera del surco.
- Indicado para terrenos con cobertura media de paja o con residuos moderados.

20 ondas: suelos arcillosos

25 ondas: suelos arenosos

Distribución uniforme

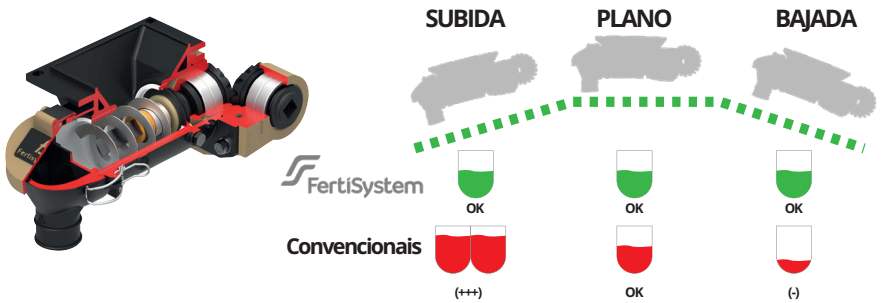

Sistema de Fertilización Fertisystem

Con tornillo sin fin y eje rotativo, garantizando una distribución uniforme, eficiente, reduciendo desperdicios



Unidad Hidráulica Independiente (UHI) (opcional)

Con el opcional hidráulico de Jumil, incluso tractores con sistema hidráulico de menor capacidad pueden aprovechar el máximo potencial de la sembradora y sus accesorios, sin pérdida de rendimiento y liberando el tractor para otras funciones. Este sistema elimina el uso del cardán y los riesgos asociados, potencia el sistema hidráulico del tractor, mantiene la presión hidráulica constante y reduce el desgaste de la máquina, resultando en un menor consumo de combustible.



Rueda dentada cubridora de semillas (opcional)

Mejora la eficiencia en la cobertura del surco contribuyendo a un mejor desarrollo inicial de la planta.



Desarme automático del surcador (opcional)

Ideal para la siembra en suelos pedregosos o con raíces.
* indisponible para espaciamiento de 45 cm.



Tapa del Aro (opcional)

Elimina la entrada de rastrojo en el disco doble de la semilla, evitando atascos.



Kit Guillotina (opcional)

Trabaja en rastrojos densos, realizando un corte preciso y eficaz evitando atascos.
* indisponible para espaciamiento de 45 cm.

Logística facilitada

*Sistema de cierre en **4,10 m**.*

Con sistema de cierre que permite un ancho de 4,10 m esta máquina ofrece gran practicidad al productor. Su estructura compacta facilita el desplazamiento entre lotes, optimizando el tiempo y la eficiencia de las operaciones en el campo.

Mayor altura (despeje libre) entre el disco de corte y el suelo durante el transporte, gracias a la torre hidráulica del cabezal que facilita la operación de enganche/desenganche en relación con la barra de tiro del tractor y el nivelado de la máquina.

Ruedas más anchas con alta flotación que contienen un cilindro de levante por rueda proporcionando mayor velocidad, seguridad y estabilidad en el levantamiento de la máquina.





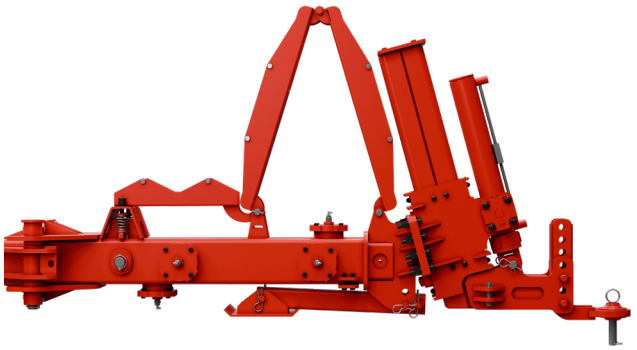

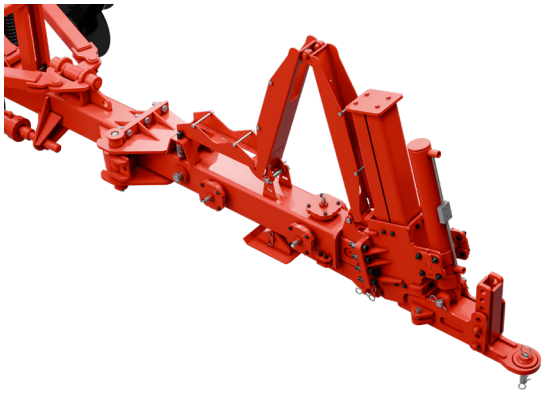

Levantamiento Hidráulico

- Sistema de articulación para transporte y almacenamiento;
- Cabezal telescópico que facilita el nivelado de la máquina con simples comandos desde dentro del tractor.
- Enganche en "L" con posibilidad de ajuste de altura de acoplamiento, facilitando el transporte y almacenamiento. Compatible con todos los tipos de tractores

Aplicador de inoculante **Jumil**

Solución completa: optimización e inoculación, superando los métodos convencionales de tratamiento de semillas



Depósito con capacidad de 400L



Depósito con capacidad de 700L

Depósito con **Accionamiento Eléctrico**



Controlador Manual BTE



DROPPER 5.0
Controlador de caudal (estándar)



DROPPER FLOW
Controlador de caudal + monitoreo pico a pico.

Dimensiones Máquina en Modo Trabajo

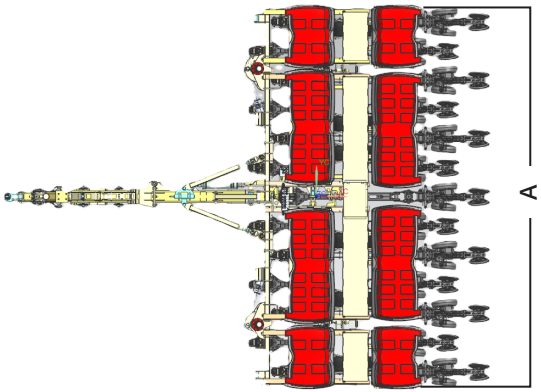

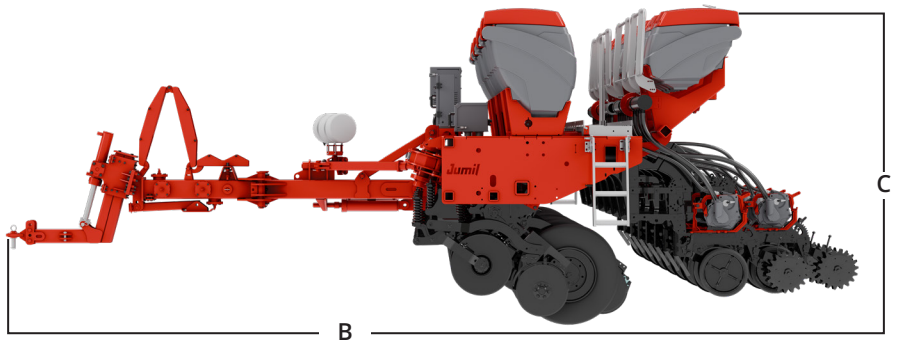

Dimensiones Máquina en Modo Transporte

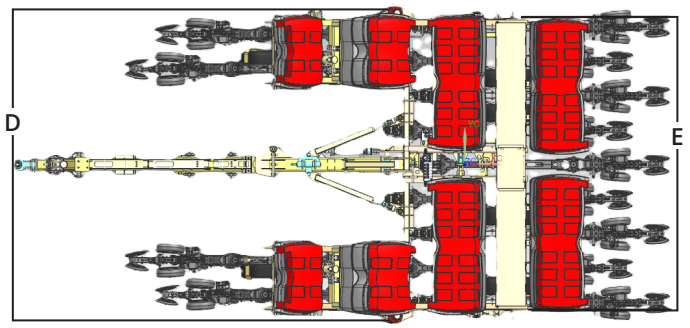

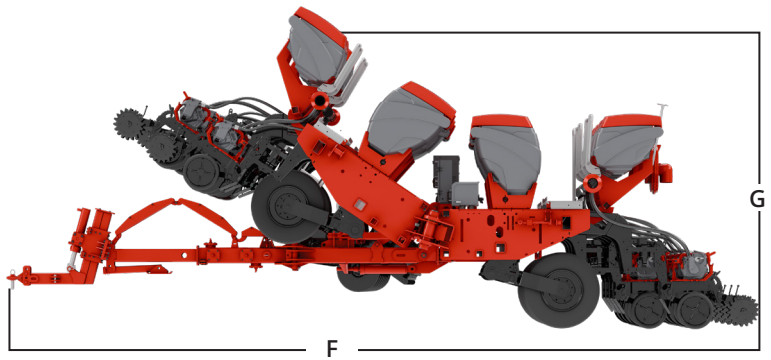

MODELO	N° DE LÍNEAS	ESPACIAMIENTO (mm)	MODO TRABAJO			MODO TRANSPORTE			
			A (mm)	B (mm)	C (mm)	D (mm)	E (mm)	F (mm)	G (mm)
AGILIZE 1313	13	450	6100	7500	2600	4100	3800	8650	3500
	12	500	6100	7500	2600	4100	3800	8650	3500
	11	450	6100	7500	2600	4100	3800	8650	3500
AGILIZE 1515	15	450	7000	7500	2600	4100	3800	8650	3500
	14	500	7000	7500	2600	4100	3800	8650	3500
	13	450	7000	7500	2600	4100	3800	8650	3500

Caracteristicas Técnicas

Unidad de semilla pantográfica con distribuidor de semillas Magnum/Neumático
Capacidad de los depósitos de fertilizante y semillas

Mod. de Chasis/ N° de líneas		Espaciamiento (mm)	Ancho (mm)	Depósito Fertilizante		Depósito Semilla		N° de ruedas	*Potência (cv) incoporador	*Potência (cv) surcador	*Potência (cv) disco de corte	Peso de la máquina vacía (kg)
				Litros	Kg	Litros	Kg					
	13	450										8800
1313	12	500	6100	2100	2415	1420	1065					8300
	11	450										7800
								6	10-15	12-15	10-12	
	15	450										9800
1515	14	500	7000	2460	2830	1650	1240					9300
	13	450										8800

INFORMACIONES ADICIONALES

- La potencia requerida varía en función del tipo de suelo, humedad, tipo de surcador y profundidad de trabajo.
- Las capacidades de fertilizantes y semillas son aproximadas y pueden variar de acuerdo con la densidad.
- En el caso de configuraciones de número de líneas y espaciamientos no especificados, se deberá consultar al sector de asistencia técnica.
- Los valores indicados son aproximados y utilizados como referencia, ya que las máquinas pueden tener configuraciones variadas, incluso opcionales.
- Los valores son estimados por línea - Pueden ocurrir variaciones según las condiciones del suelo. En caso de dudas consulte a nuestro equipo técnico.
- Especificación de los neumáticos: 8.25-15 14L (Big Tires) - Capacidad 3775 kg unitario

Jumil | pensó siembra,
pensó Jumil

Jumil – Justino de Morais, Irmãos S/A
Av. Moacir Dias de Morais - 1043
Batatais/SP - 14315-360

ATENCIÓN AL CLIENTE JUMIL

07h30 a 17h30 de lunes a viernes
sac@jumil.com.br
Tel.: 16 3660-1000
jumil.com.br

Siga nuestras redes sociales

Manual de Instrucciones que acompaña al producto. Jumil puede, en cualquier momento, modificar las configuraciones, versiones y modelos ofrecidos en este impreso.

PROTEJA EL MEDIO AMBIENTE. AL DESECHAR ESTE FOLLETO, NO LO TIRE EN LA VÍA PÚBLICA

REV. AGO 25