EXPRESSA



Alta performance en el campo
con el mayor rendimiento por hectárea

Jumil | pensó siembra, **pensó Jumil**

/La sembradora *Jm Expressa*

La sembradora Expressa de Jumil es un hito de innovación y eficiencia en el importante proceso de la siembra mecanizada de granos. Diseñada con tecnología de vanguardia para satisfacer las demandas de alta productividad, en periodos de siembra cada vez más cortos, esta máquina se destaca en el aspecto de la plantabilidad, siendo probada en condiciones severas y entregando más kilogramos por hectárea en comparación con los principales competidores.

Disponible en versiones de 19 a 33 líneas con posibilidad de espaciamientos a partir de 38 cm, proporciona versatilidad y adaptabilidad a diversas condiciones de siembra. Cuenta con un exclusivo sistema de distribución de peso, desde el centro hacia los laterales, lo que permite un corte uniforme del rastrojo y mantiene una presión constante de la unidad sembradora en el suelo. Los cilindros en las ruedas permiten el ajuste de la altura de los discos, ofreciendo un corte preciso y eficiente para diferentes tipos de suelos y cultivos, entregando la mejor siembra de punta a punta.

Con la sembradora Expressa de Jumil, invierte en una máquina de alto rendimiento que combina tecnología, eficiencia y versatilidad para maximizar los resultados de su



1 Caja de semillas con mayor autonomía

- 3 depósitos centrales, con capacidad total de hasta 6.600L de semilla.
- Rapidez en el abastecimiento / Mayor autonomía (hasta 80ha de soja sin paradas).
- Siembra de grandes áreas en menos tiempo y con mayor singularidad.

2 Tapa del depósito con cierre rápido y sellado superior.

3 Siembra de extremo a extremo

La transferencia de carga del centro a los laterales es controlada por cilindros hidráulicos, que sumados a los discos de 22", permiten ajustes en la altura del corte, manteniendo la uniformidad en todas las líneas según cada necesidad de siembra.

4 Baja compactación del suelo con ruedas de alta flotación.

5 Mejor copia de suelo disponible en el mercado

Sembradora articulada de 3 cuerpos con módulos independientes de 12° a 16°, ofreciendo alta capacidad para seguir terrazas y terrenos con topografías severas.

✓ Robustez

- Hecha de acero especial de alta resistencia + Pintura anticorrosiva.
- Más ligera y resistente.
- Máquina nueva por más tiempo.

✓ Mejor plantabilidad del mercado

Entrega la mejor siembra con un coeficiente de variación (CV) por debajo del 12%*.

**Probado en más de 12.800ha de maíz pudiendo llegar a CVs de 12 a 14%.*

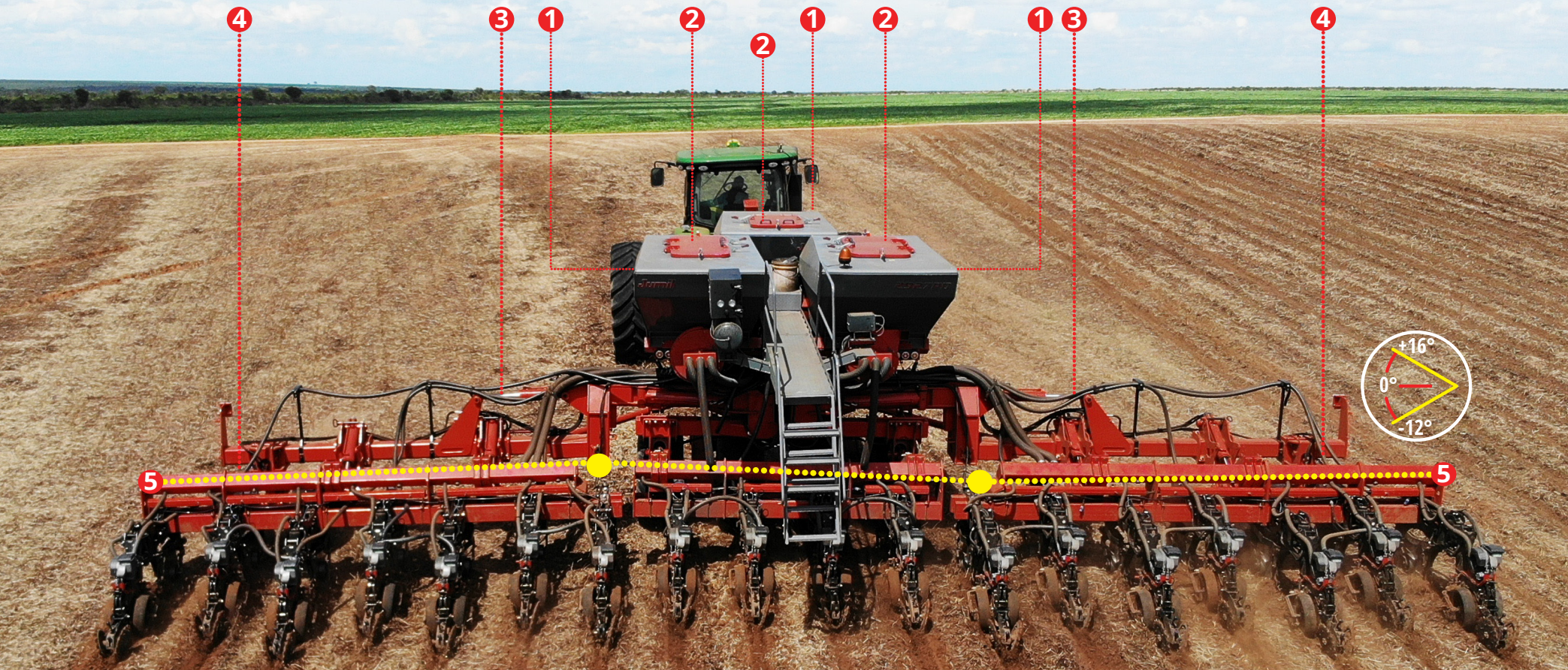

Logística facilitada

La única sembradora del mercado que se pliega a 3,20 metros sin necesidad de desmontar las ruedas.

Ideal para operaciones que exigen rapidez y practicidad, la Expressa puede ser remolcada por el tractor entre los lotes manteniendo el 100% de su carga de semillas, garantizando mayor eficiencia y agilidad.



Cierre para transporte en solo **2 minutos**

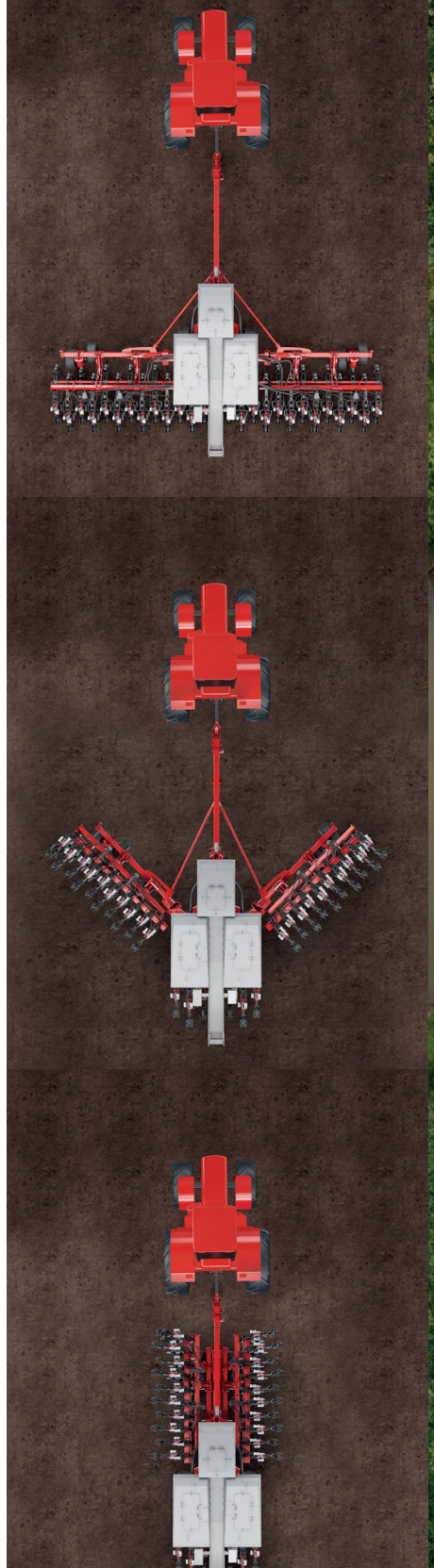

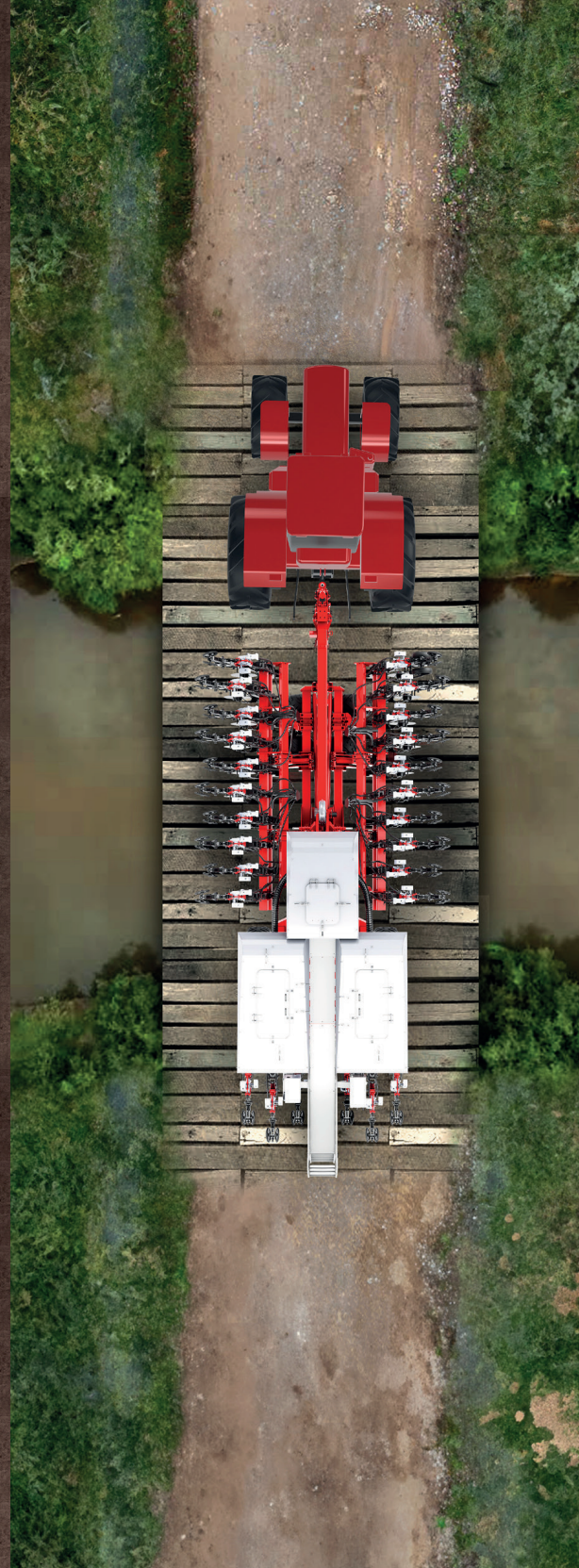

Resortes Neumáticos

Con un simple ajuste en el compresor, la presión se aplica a todos los carros de la sembradora a la vez, garantizando que las semillas se depositen a la profundidad adecuada, independientemente del tipo de suelo. Esta característica diferencial ofrece uniformidad en la emergencia de las plantas, posibilitando un aumento de la productividad por hectárea sembrada.

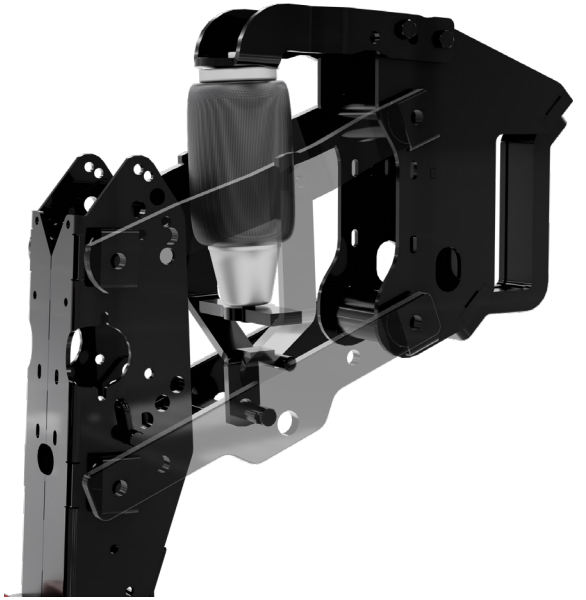

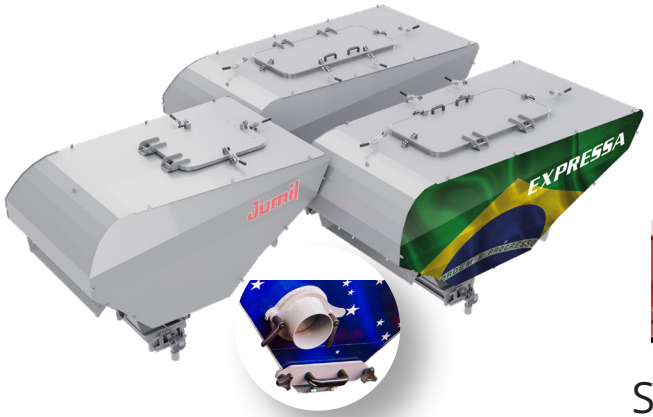

Depósito de Semillas

Depósito central con capacidad para hasta 6.600L de semillas, mejora la distribución y optimiza el rendimiento operativo con una autonomía de hasta 80 hectáreas sin paradas para reabastecimiento. Equipada con boquillas de descarga para una rápida descarga de semillas y cajón para facilitar el mantenimiento.



Sistema de Transferencia de carga

La Expressa cuenta con un sistema de transferencia de peso del centro a los laterales mediante cilindro hidráulico, manteniendo la capacidad de corte y la presión de la unidad sembradora a lo largo de toda la máquina.



Cilindro en las ruedas

Permite regular la altura de corte de los discos según las necesidades de siembra y la densidad del rastrojo.



Ruedas Centrales

Este recurso de ajuste de la altura de las herramientas, en las ruedas centrales, puede utilizarse para aumentar la altura en modo transporte y carga en plataformas.

Línea pantográfica con rodamientos

❶ Resortes Neumáticos

Regula la presión de todos los carros, asegurando una profundidad uniforme y una germinación homogénea.

❷ Pantógrafos con rodamientos

- Mayor estabilidad
- Mayor durabilidad
- Menos mantenimiento + tiempo de máquina disponible
- Mejor rendimiento operativo
- Mejor plantabilidad

❸ Versatilidad de la línea

Para usar los principales dosificadores del mercado sin necesidad de adaptaciones.

❹ Rueda controladora de profundidad

Opción con o sin tapacubos en el aro.

❺ Cubridor de surco en "V"

Con opción de rueda dentada.

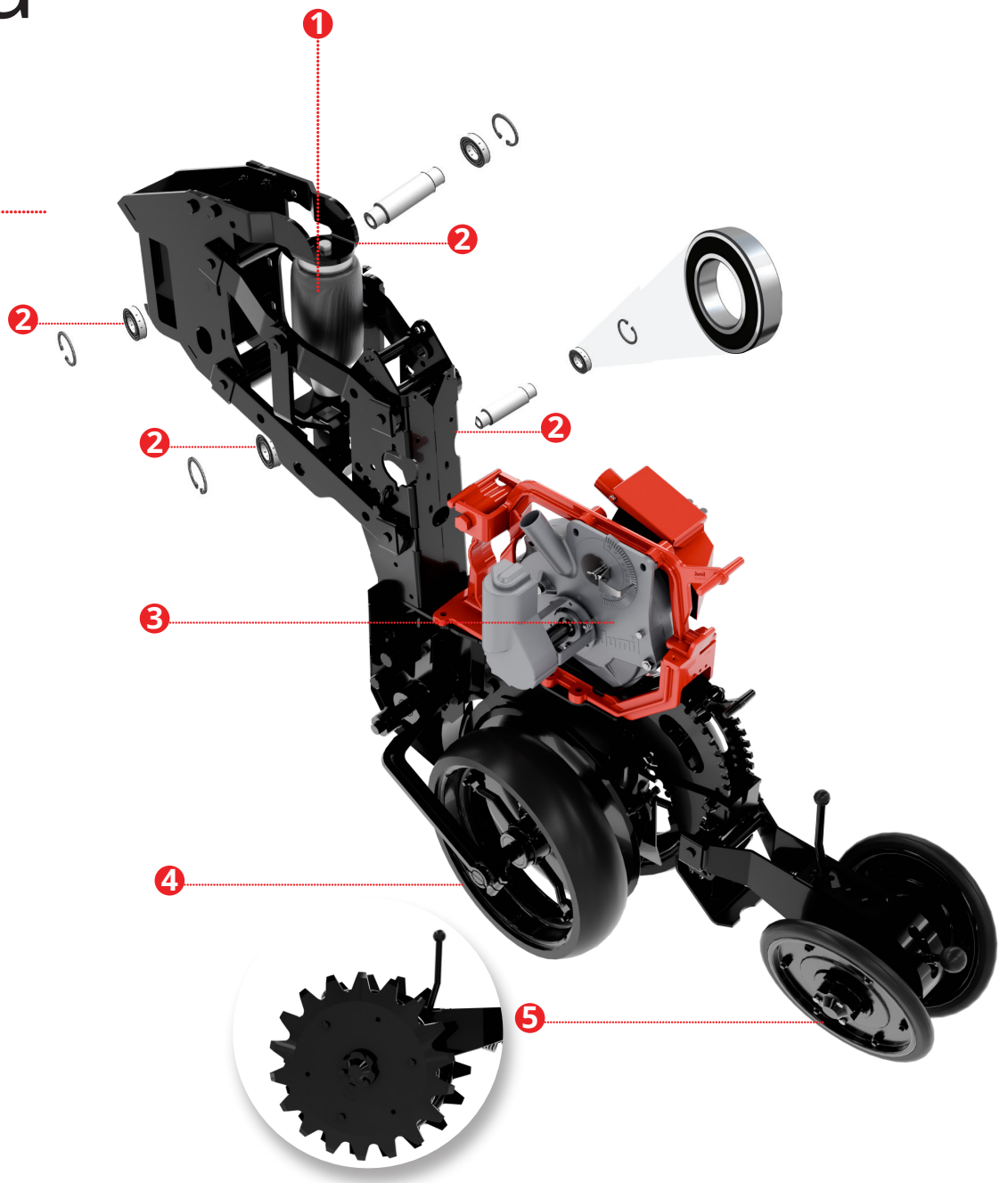

Dosificador de Semillas Neumático **Exacta Air**

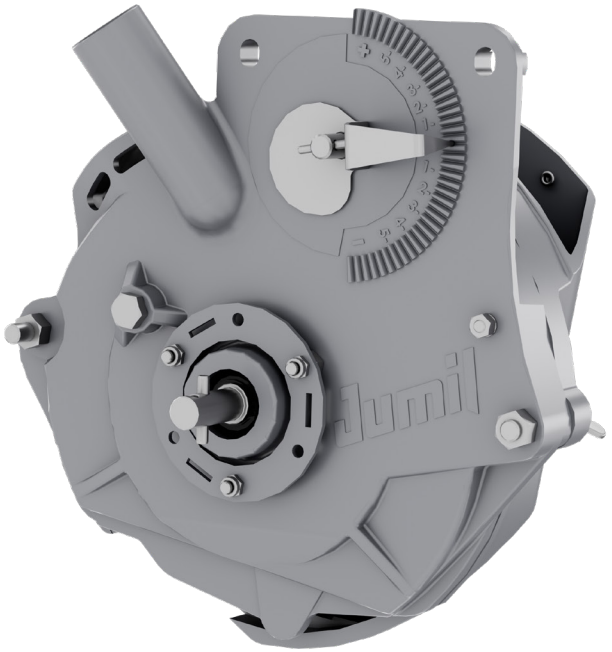

Entrega la mejor singulación de semillas, con bajo costo de mantenimiento y excelente entrega de capacidad de siembra, considerando todos los cultivos. También es el único disponible en el mercado que permite el ajuste de singulación hilera por hilera.

Compatible con motores eléctricos: Bosch IPS y Easytech Electric

Opciones de Dosificadores Neumáticos



J.Assy Selenium Electric

J.Assy Isobus



Precision Planting vSet

Motor Vdrive

Monitor 2020



EasyTech Electric

Controla la distribución de semillas con transmisión 100% eléctrica. Esta tecnología simplifica los ajustes, reduce hasta 3 puntos de lubricación por línea y permite la desconexión manual hilera por hilera.



Motor Eléctrico Bosch IPS

Estadísticas, tasa variable, dy desconexión hilera por hilera. Cuenta con compensación de curvas, desconexión en la pista del pulverizador y es el único que permite la compensación poblacional lateral mediante mapas. A través del control fila por fila, el sistema actúa en sembradoras para optimizar la dosificación de semillas, resultando en mayores rendimientos para su operación.

Cuenta con **discos de 22”,** ofreciendo alto poder de corte de rastrojos



Liso (estándar)



Ranurado
(opcional)



Corrugado
(opcional)



Turbo
(opcional)



Recortado
(opcional)

Herramientas **descompactadoras de suelo**

- Mejora en el stand de plantación
- plantas con mejor estructura y raíces mas profundas
- Indicada en situaciones de estrés hídrico.

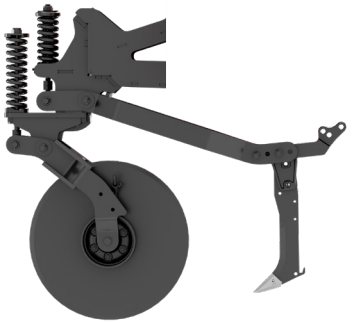

Surcador Estándar

Con disco liso de 22" + Surcador

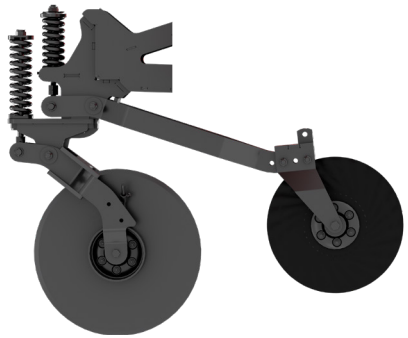

Línea con Disco Turbo

Con disco liso de 22" + Disco turbo de 18"

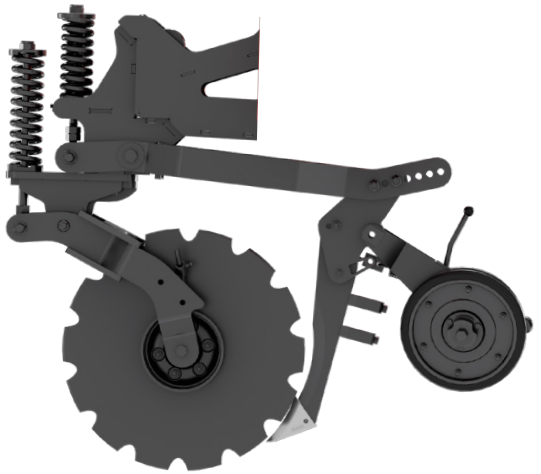

Surcador Autolimpiante *(Patente requerida)*

Con disco recortado de 22" + surcador canelinha + cubridor. Opcional que ofrece la mejor descompactación con menor remoción de suelo. Realiza el corte evitando el atascamiento de las semillas o el embuchamiento de la paja. Se estima que esta diferencia generará ganancias de 2 plantas más por metro (soja) y hasta 1 planta más por metro (algodón).

pruebas realizadas en soja y algodón durante demostraciones en el estado de Bahía. (plantado en más de 1.200ha)

Aplicador de inoculante **Jumil**



Depósito con capacidad de 850L

Para modelos de 19 a 21 lineas



Depósito con capacidad de 1200L

Para modelos de 23 a 31 lineas



Depósito con capacidad de 1500L

Para modelos de 33 lineas



Controladro Manual BTE



DROPPER 5.0
Controlador de caudal (estándar)



DROPPER FLOW
Controlador de caudal + monitoreo boquilla por boquilla

Solución completa: optimización e inoculación superando los métodos convencionales de tratamiento de semillas



Dimensiones Máquina

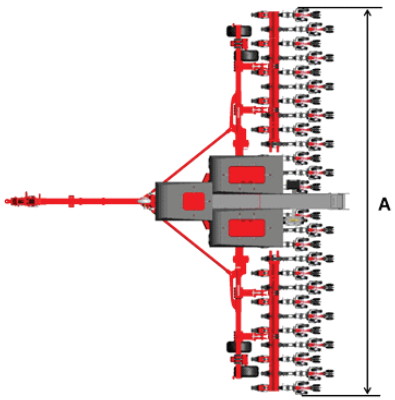

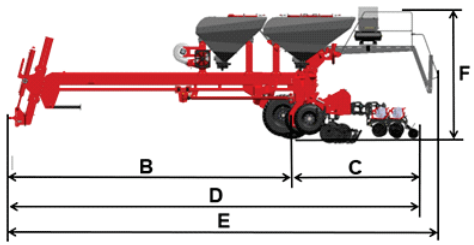

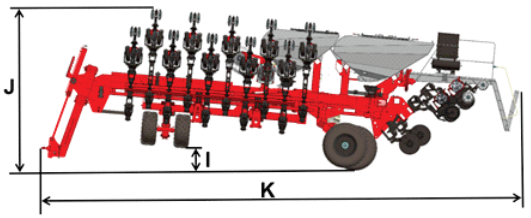

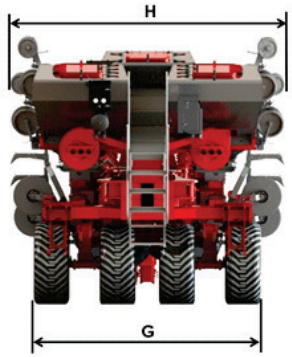

MODELO	Nº DE FILAS	ESPACIAMENTO(mm)	A	B	C	D	E	F mín.	F máx.	G	H	I	J	K
EXPRESSA 2119PD	19	500	10200	7010	3840	10850	11220	3400	3700	3200	3800	390	4400	11575
	21	450	10200	7010	3840	10850	11220	3400	3700	3200	3800	370	4380	11575
EXPRESSA 2523PD	23	500	12460	7805	3840	11645	12015	3400	3700	3200	3800	480	4130	12365
	25	450	12460	7805	3840	11645	12015	3400	3700	3200	3800	510	4160	12365
EXPRESSA 2725PD	25	500	13500	7805	3840	11645	12015	3400	3700	3200	3800	560	4200	12365
EXPRESSA 2927PD	27	500	13500	7805	3840	11645	12015	3400	3700	3200	3800	560	4200	12365
	29	450	13250	7805	3840	11645	12015	3400	3700	3200	3800	580	4230	12365
EXPRESSA 3129PD	31	450	15200	8805	3840	12645	13015	3400	3700	3200	3800	615	3970	13375
	29	500	15500	8805	3840	12645	13015	3400	3700	3200	3800	630	3960	13375
EXPRESSA 3331PD	31	500	15500	8805	3840	12645	13015	3400	3700	3200	3800	630	3960	13375
	33	450	15200	8805	3840	12645	13015	3400	3700	3200	3800	615	3970	13375
*EXPRESSA 3335PD	35	380	15150	8805	4255	13060	13195	3700	4000	3200	3800	610	4375	13355

Obs.: Algumas dimensões podem variar conforme altura do engate.

**A Expressa 3335PD possui 35 linhas no espaçamento de 380 mm montadas no chassi principal da 33L.*

Características Técnicas Expressa

Capacidad de los Depósitos de Semillas

Modelo / Número de líneas		Espaciados (mm)	Ancho útil (mm)	Semilla única		Número de ruedas	*Potencia (CV) por línea			Peso máq. vacío (kg)
				Litros	Kg		Incorporador	Surcador	Disco de corte	
2119PD	19L	500	10200							14.820
2121PD	21L	450	10200							15.220
2523PD	23L	500	12460							16.000
2525PD	25L	450	12460							16.400
2725PD	25L	500	13500							16.600
2927PD	27L	450	13500	6600	5280	8	10-15	13-15	10-12	17.000
2929PD	29L	500	13250							17.400
3129PD	29L	500	15000							17.910
3131PD	31L	450	15200							18.360
3331PD	31L	500	15000							18.310
3333PD	33L	450	15200							18.760
3335PD	35L	380	15150							19.260

- INFORMACIÓN ADICIONAL:

- La potencia requerida varía en función del tipo de suelo, humedad, tipo de surcador y profundidad de trabajo.
- La capacidad de semillas es aproximada y puede variar según la densidad.
- En caso de configuraciones de número de líneas y espaciamientos no especificados, se deberá consultar al sector de asistencia técnica.

***Los valores indicados son aproximados y se utilizan como referencia, ya que las máquinas pueden tener configuraciones y opcionales variados.**
Los valores indicados fueron estimados para atender condiciones desafiantes del suelo.

pensó siembra,
pensó Jumil

Jumil- Justino de Morais, Irmãos S/A
Av. Moacir Dias de Morais - 1043
Batatais/SP - 14315-360

ATENCIÓN AL CLIENTE JUMIL

07h30 a 17h30 de lunes a viernes
sac@jumil.com.br
Tel.: 16 3660-1000
jumil.com.br

Siga nuestras redes sociales

Manual de Instrucciones que acompaña al producto. Jumil puede, en cualquier momento, modificar las configuraciones, versiones y modelos ofrecidos en este folleto.

PROTEJA EL MEDIO AMBIENTE. AL DESECHAR ESTE FOLLETO, NO LO TIRE EN VÍAS PÚBLICAS.

REV. AGO 25