

Revolucione su siembra.
Eficiencia que mejora los resultados.

Jumil | pensó siembra, **pensó Jumil**

/La sembradora *Jm Terra T320*

Con versiones de 15 a 33 filas, la T320 viene equipada con discos de corte de 22", que ofrecen un rendimiento de corte superior en diversos tipos de suelos y relieves. Su calidad de siembra es incomparable, incluso en terrenos irregulares, debido a su chasis articulado con módulos independientes y resortes neumáticos que proporcionan una excelente copia del suelo, diferenciadores que aseguran una profundidad uniforme de siembra y una germinación más homogénea, adaptándose a la rigidez de cada suelo.

Para un rendimiento operativo optimizado, cuenta con un depósito central de semillas presurizado que agiliza el abastecimiento y un depósito longitudinal de fertilizantes que optimiza la distribución del peso y aumenta el poder de corte de la máquina para una siembra de alta calidad, garantizando una profundidad y singularidad uniforme de las semillas de punta a punta.

Diseñada con menos puntos de lubricación, la T320 tiene un mantenimiento simplificado y se destaca por su facilidad de transporte, con un sistema de cierre rápido en 3,20 m, reduciendo el tiempo de maniobras durante la siembra y el traslado entre parcelas.



1 Caja central de semillas y depósito longitudinal de fertilizantes

- apidez en el abastecimiento / mayor autonomía de trabajo.
- Siembra en grandes áreas en menos tiempo y con mayor singularidad.
- Distribución uniforme del peso / mayor poder de corte.
- Descarga rápida de semillas, con un sistema de drenaje eficiente.
- Agilidad y simplicidad en las operaciones con exclusivo cajón de mantenimiento.

2 Siembra de punta a punta

Distribución uniforme del peso junto con los discos de 22", promoviendo un mayor poder de corte y garantizando la entrega y profundidad de la semilla.

3 Excelente copia del terreno

Sembradora articulada en 3 cuerpos con módulos independientes de 12° a 16° y ruedas de alta flotación que ofrecen una alta capacidad para seguir terrazas, incluso en topografías severas.

4 Sistema de distribución de fertilizantes por gravedad

Evite problemas de distribución con granulometrías desiguales, obstrucciones y humedad.

✓ Practicidad

Estructura en la cabecera que permite la instalación de aplicadores de insumos líquidos.

✓ Robustez

- Hecha en acero especial de alta resistencia con pintura anticorrosiva.
- Más ligera y resistente.
- Máquina nueva por más tiempo.

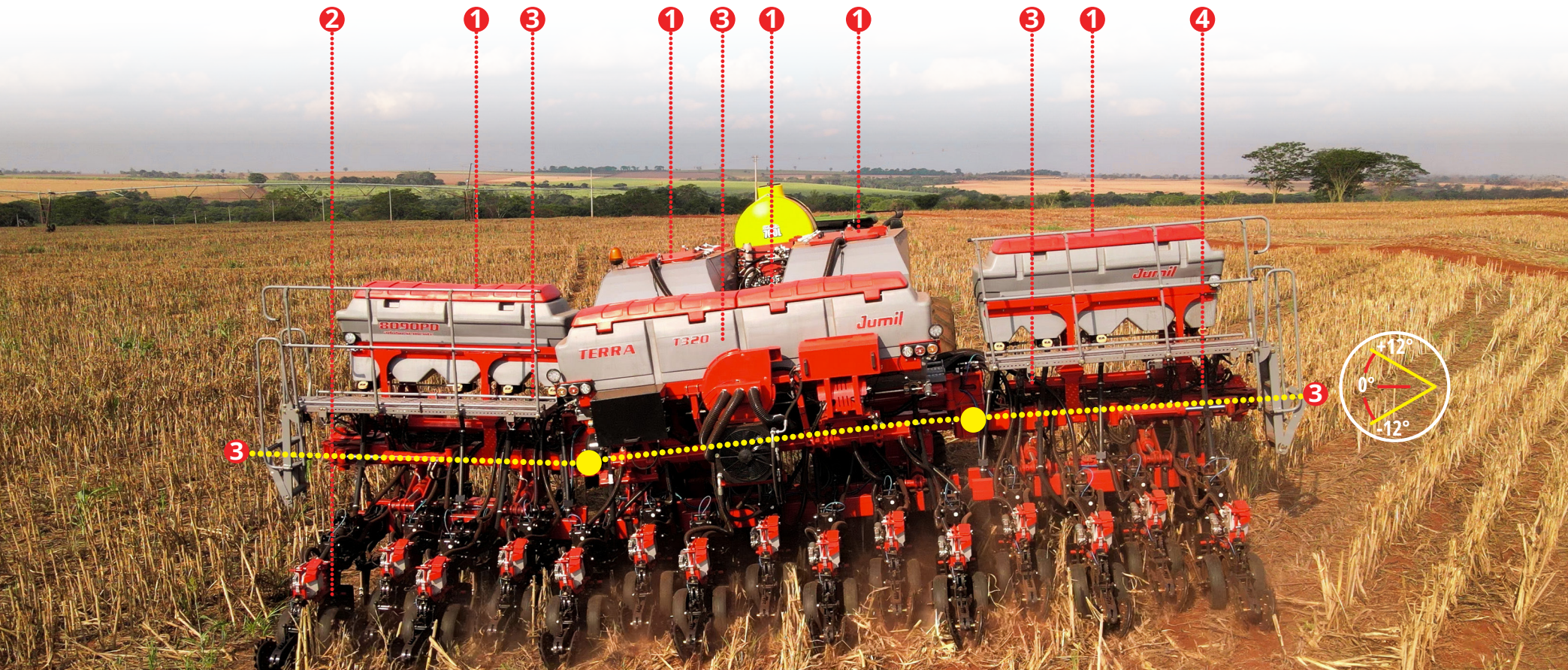

Logística facilitada

Con un sistema de transporte que permite un ancho de 3,20 metros, esta máquina ofrece gran practicidad al productor. Su configuración compacta facilita el desplazamiento entre parcelas, optimizando el tiempo y la eficiencia en las operaciones agrícolas.

Además, el equipo permite que sea fácilmente cargado en un remolque junto con el tractor, simplificando aún más el transporte y garantizando mayor agilidad en los movimientos necesarios en el campo.

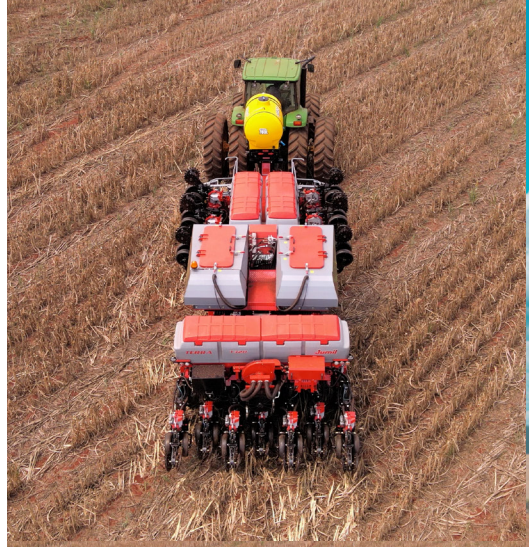







Resortes Neumáticos

Con un simple ajuste en el compresor, es posible regular la presión de todos los carros a la vez, asegurando una profundidad uniforme y una germinación homogénea, evitando plantas dominadas y aumentando la productividad por hectárea sembrada.

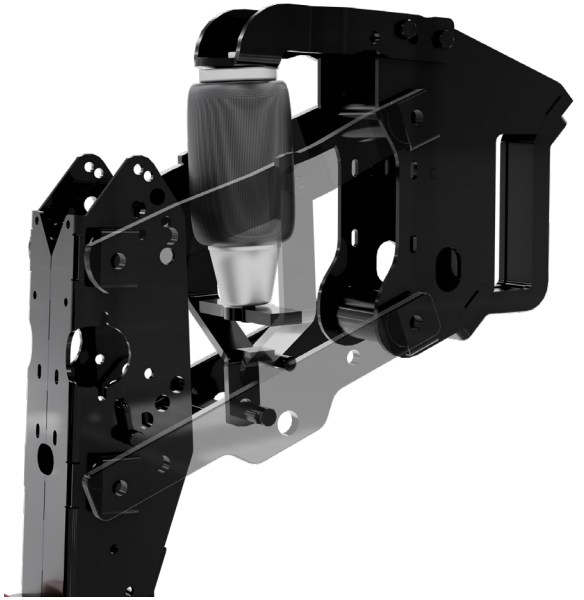

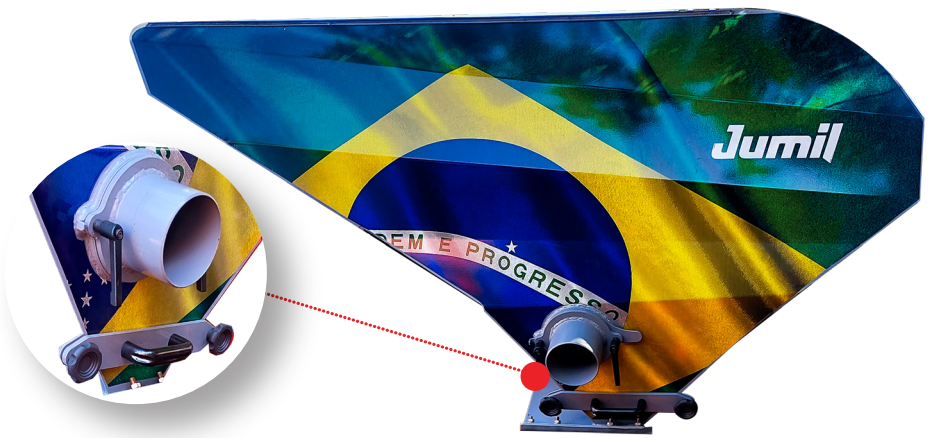

Depósito de Semillas

- Descarga rápida de semillas, con un sistema de drenaje eficiente.
- Agilidad y simplicidad en las operaciones con un exclusivo cajón de mantenimiento.

Alta capacidad de carga y mayor eficiencia en el suministro de semillas.



Ruedas Laterales

Ruedas de alta flotación, con menor compactación del suelo y ruedas más cercanas a los discos de corte, garantizando una copia perfecta en cualquier tipo de terreno.

Línea pantográfica con rodamientos

❶ Resortes Neumáticos

Regula la presión de todos los carritos, asegurando una profundidad uniforme y una germinación homogénea.

❷ Pantógrafos con rodamientos

- Mayor estabilidad
- Mayor durabilidad
- Menor mantenimiento + mayor tiempo de disponibilidad de la máquina
- Mejor rendimiento operativo
- Mejor capacidad de siembra

❸ Versatilidad de la línea

Para utilizar los principales dosificadores del mercado sin necesidad de adaptaciones.

❹ Rueda controladora de profundidad

Opción con o sin tapa de llanta.

❺ Cubrir en "V"

Con opción de rueda dentada.

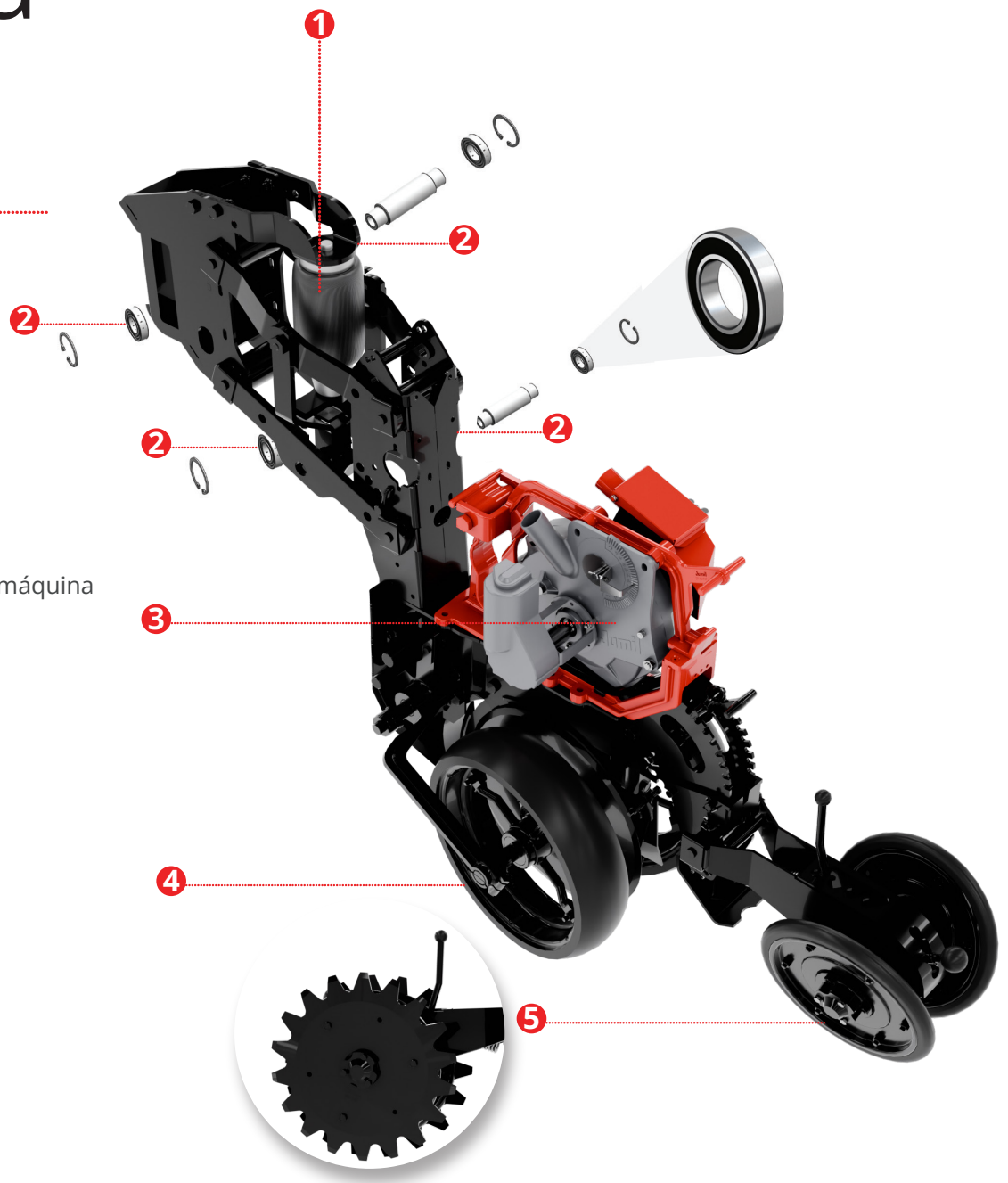

Distribuidor de Semillas Neumático **Exacta Air**

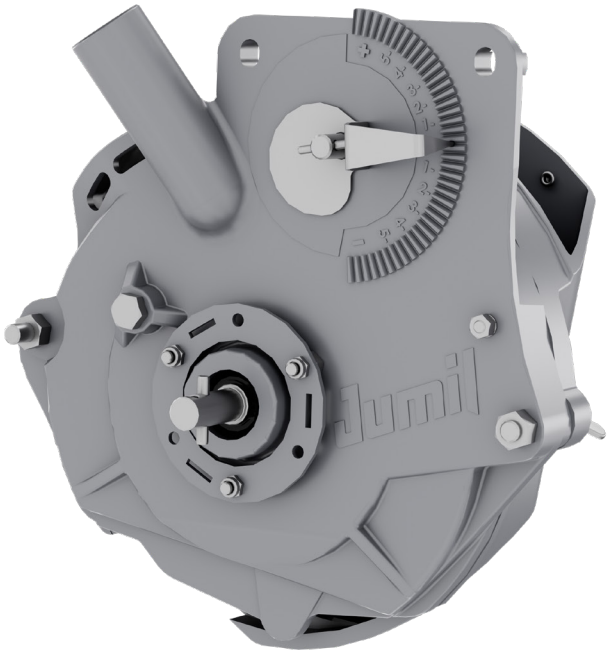

Entrega la mejor singulación de semillas, con bajo costo de mantenimiento y excelente capacidad de siembra, considerando todos los cultivos. También es el único disponible en el mercado que permite el ajuste de singulación línea por línea.

Compatible con motores eléctricos: BOSCH IPS y Easytech Electric

Opciones de Distribuidores Neumáticos



J.Assy Selenium Elétric

J.Assy Isobus



Precision Planting vSet

Motor Vdrive

Monitor 2020



EasyTech Electric

Controla la distribución de semillas y fertilizante con transmisión 100% eléctrica, eliminando cadenas, trinquetes, cambios, engranajes y otras piezas sujetas al desgaste, evitando paradas inesperadas. La tecnología simplifica los ajustes, reduce hasta 3 puntos de lubricación por línea, permite el control manual línea por línea y la desconexión de fertilizante de 2 a 3 dosificadores.



Motor Eléctrico Bosch IPS

Estadísticas, tasa variable y desconexión fila por fila. Cuenta con compensación de curvas, desconexión en la pista del pulverizador y es el único que permite la compensación poblacional lateral vía mapa. A través del control fila por fila, el sistema actúa en sembradoras para optimizar la dosificación de semillas, resultando en mayores rendimientos para su operación.

Cuenta con **discos de 22”,** ofreciendo alto poder de corte de rastrojos



Liso (estándar)



Ranurado
(opcional)



Corrugado
(opcional)



Turbo
(opcional)



Recortado
(opcional)

Herramientas **descompactadoras de suelo**

- Mejora en el stand de plantación
- Ganancia estructural de la planta (planta más robusta y con mayor enraizamiento)
- Indicada en situaciones de estrés hídrico.

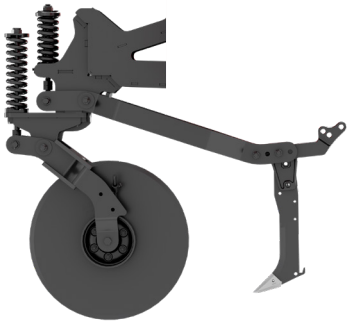

Surcador Estándar

Con disco liso de 22" + Surcador

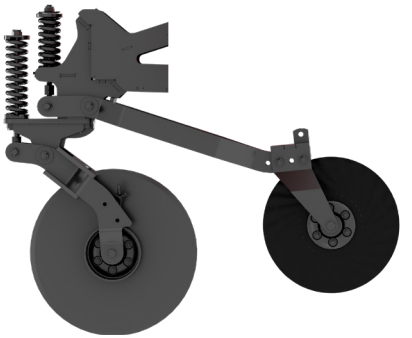

Línea con Disco Turbo

Con disco liso de 22" + Disco turbo de 18"

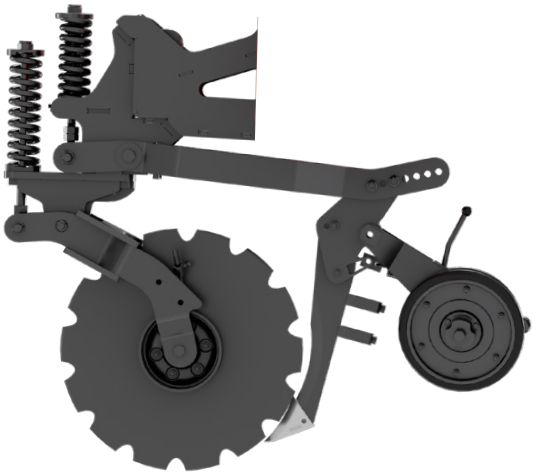

Surcador Autolimpiante *(Patente requerida)*

Con disco recortado de 22" + surcador cañelinha + cubridor. Opcional que ofrece la mejor descompactación con menor remoción de suelo. Realiza el corte evitando el envolvimiento de las semillas o el embuchamiento de la paja. Se estima que esta diferencia generará ganancias de 2 plantas más por metro (soja) y hasta 1 planta más por metro (algodón).

Aplicador de inoculante **Jumil**



Depósito con capacidad de 850L
Para modelos de 17 a 21 líneas



Depósito con capacidad de 1200L
Para modelos de 23 a 31 líneas



Depósito con capacidad de 1500L
Para modelos de 33 líneas



Controlador Manual BTE



DROPPER 5.0
Controlador de caudal (estándar)



DROPPER FLOW
Controlador de caudal + monitoreo boquilla por boquilla

Solución completa: optimización e inoculación, superando los métodos convencionales de tratamiento de semillas.



Dimensiones Máquina en Trabajo

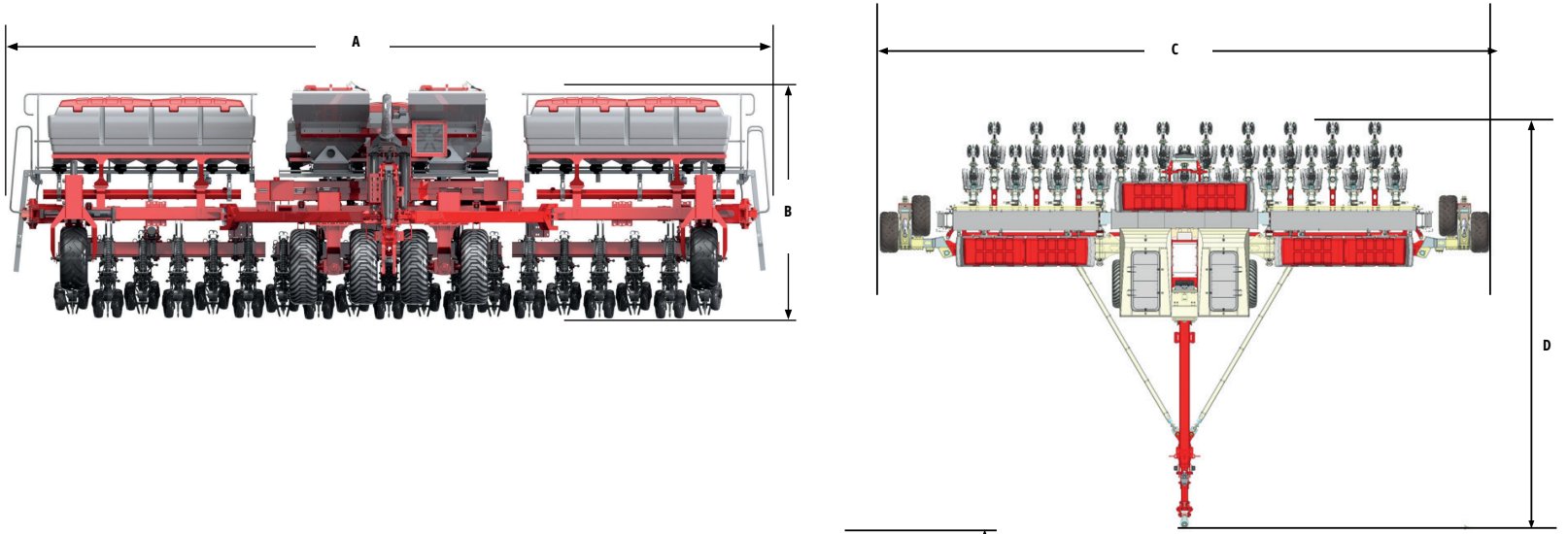

Dimensiones Máquina en Transporte

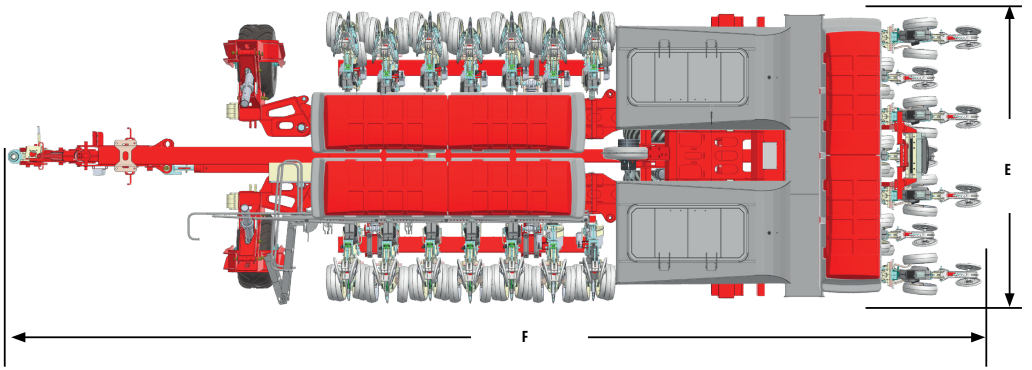

MODELO	N° DE LÍNEAS	ESPACIO (mm)	A (mm)	B (mm)	C (mm)	D (mm)	E (mm)	F (mm)
TERRA T320 8090PD	17	450	9200	3300	11300	9000	3200	11300
	19	450	10200	3300	12300	9000	3200	11300
	21	450	11000	3300	13000	9000	3200	11300
	23	450	11100	3300	14000	9800	3200	12700
	25	450	13500	3300	15200	9800	3200	12700
	29	450	15100	3300	17000	11400	3200	14700
	31	450	16100	3300	18200	11400	3200	14700
	33	450	17000	3300	19200	11400	3200	14700

Características Técnicas Terra T320

Capacidad de los depósitos Fertilizante y Semilla

Modelo / Número de líneas		Espacios (mm)	Ancho útil (mm)	Depósito de Fertilizante		Depósito de Semilla		Número de ruedas	*Potência (CV) Incorporador	*Potência (CV) Surcador	*Potência (CV) Disco de corte	Peso máq. vacía (kg)
				Litros	Kg	Litros	Kg					
17	17L 15L 11L 9L	450 500 760 900	7500	2550	3009	2200	1670	8				13000
19	19L 17L 13L 9L	450 500 760 900	8500	2950	3481	2200	1670	8				14500
21	21L 19L 13L 11L	450 500 760 900	9300	3150	3715	2200	1670	8				15300
23	23L 21L 13L 11L	450 500 760 900	10500	3150	3715	2200	2100	8				16800
25	25L 23L 15L 13L	450 500 760 900	11300	3650	4300	2800	2100	8	10-15	13-15	10-12	18200
29	29L 25L 17L 15L	450 500 760 900	13100	4050	4750	2800	2100	8				21100
31	31L 29L 19L 15L	450 500 760 900	14000	4650	5487	2800	2100	8				22500
33	33L 31L 19L 17L	450 500 760 900	15000	4950	5841	2800	2100	8				24000

INFORMACIONES ADICIONALES:

- La potencia requerida varía en función del tipo de suelo, humedad, tipo de surcador y profundidad de trabajo.
- Las capacidades de fertilizantes y semillas son aproximadas y pueden variar según la densidad.
- En el caso de configuraciones de número de líneas y espacios no especificados, se debe consultar el sector de asistencia técnica

INFORMACIONES ADICIONALES:

***Los valores indicados son aproximados y se utilizan como referencia, dado que la máquina puede tener configuraciones variadas, incluidas opciones adicionales.**

***Los valores son estimados por línea - Pueden ocurrir variaciones según las condiciones del suelo. Consulte a nuestro equipo técnico.**

pensó siembra,
pensó Jumil

Jumil- Justino de Morais, Irmãos S/A
Av. Moacir Dias de Morais - 1043
Batatais/SP - 14315-360

ATENCIÓN AL CLIENTE JUMIL

07h30 a 17h30 de lunes a viernes
sac@jumil.com.br
Tel.: 16 3660-1000
jumil.com.br

Siga nuestras redes sociales

Manual de Instrucciones que acompaña al producto. Jumil puede, en cualquier momento, modificar las configuraciones, versiones y modelos ofrecidos en este folleto.

PROTEJA EL MEDIO AMBIENTE. AL DESECHAR ESTE FOLLETO, NO LO TIRE EN VÍAS PÚBLICAS.